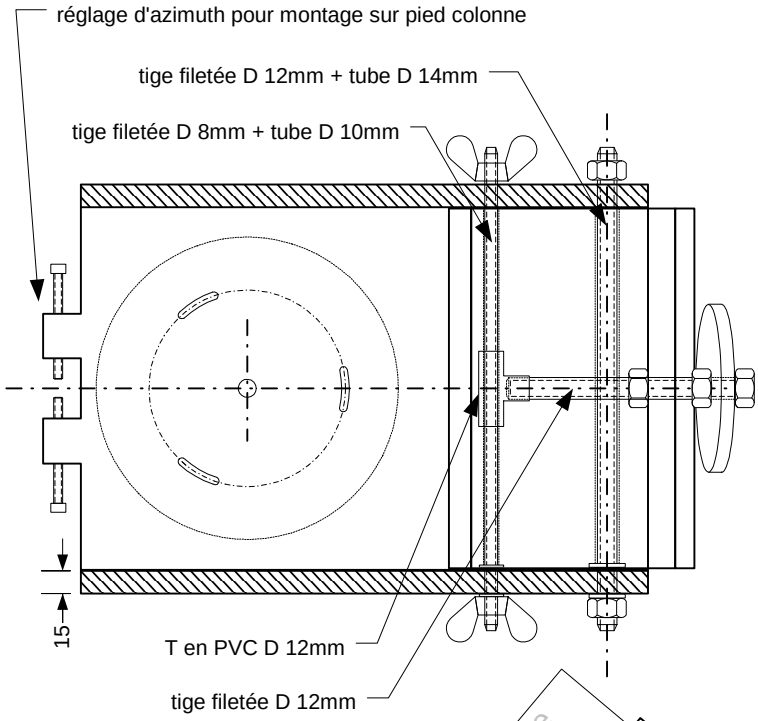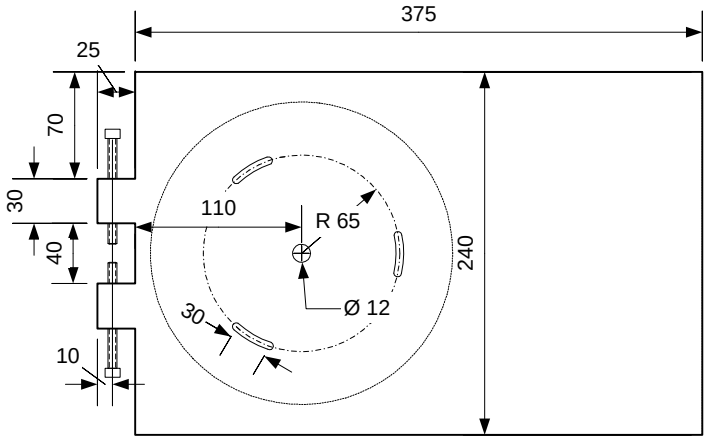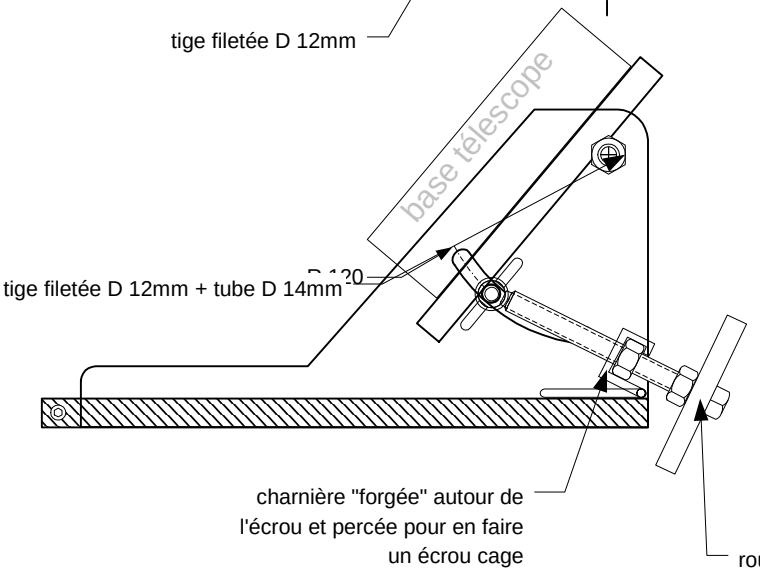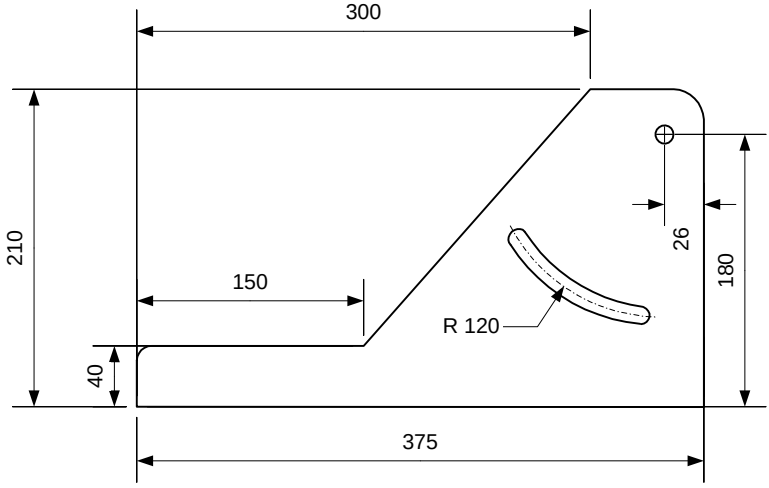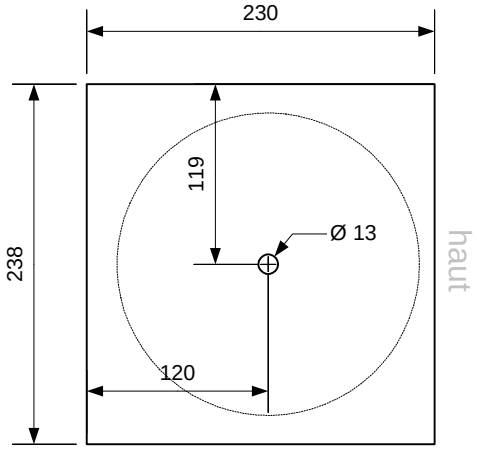TABLE EQUATORIALE pour LX90