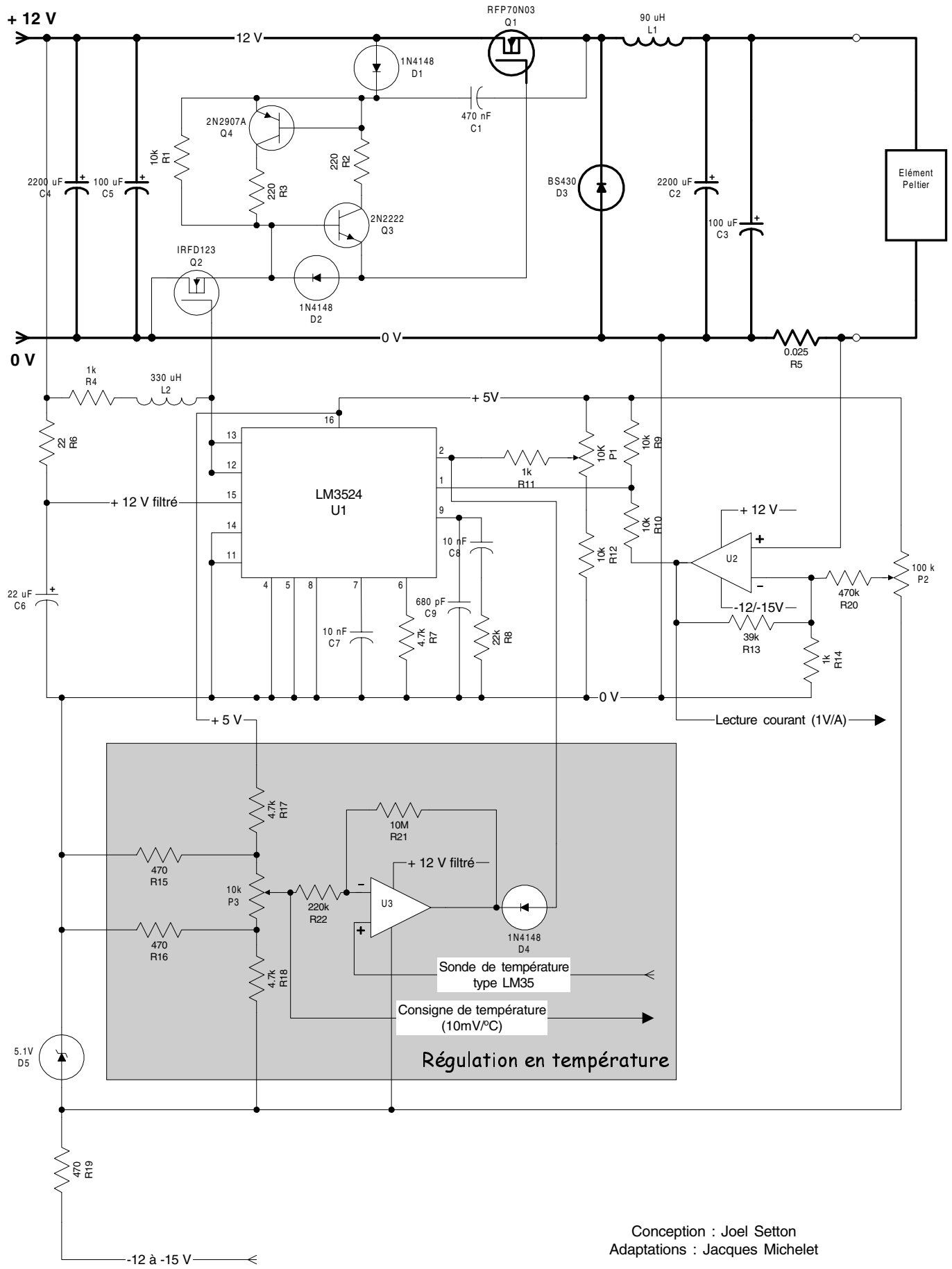

Conception : Joel Setton
Adaptations : Jacques Michelet